M 1 : 20 (0m 0,1m 0,5m 1,0m 2,0m) | M 1 : 50 (0m 1m 5m) | M 1 : 75 (0m 1m 2m 5m)
M 1 : 5 (0m 0,1m 0,5m) | M 1 : 10 (0m 0,1m 0,5m 1,0m)

Draufsicht ; M 1:75

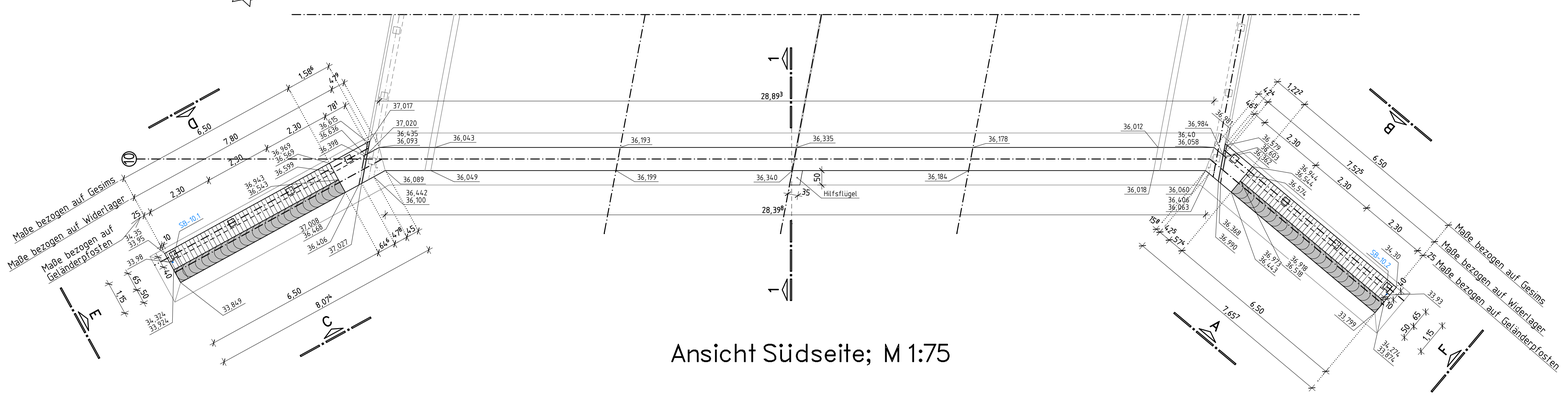

Ansicht Südseite; M 1:75

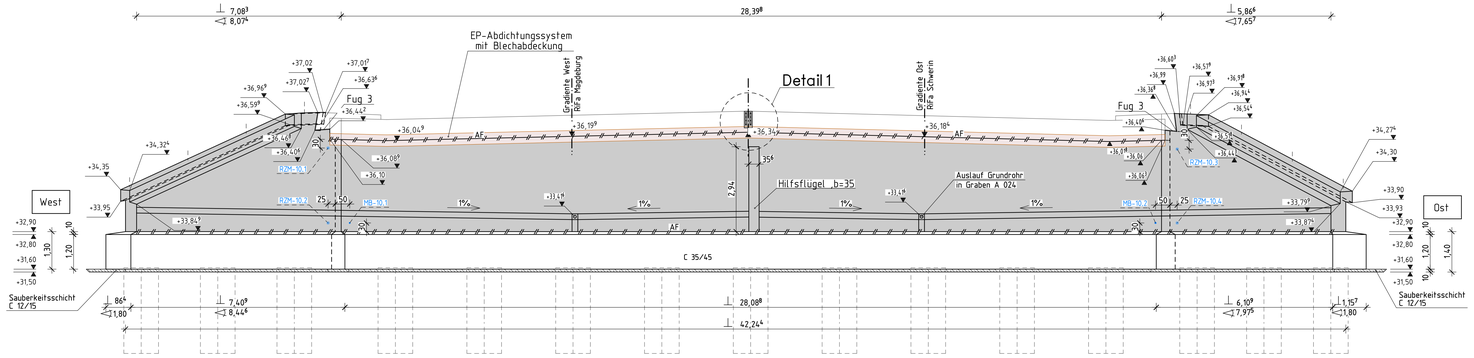

Schnitt 1–1 ; M 1:50

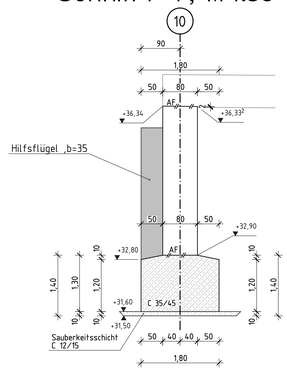

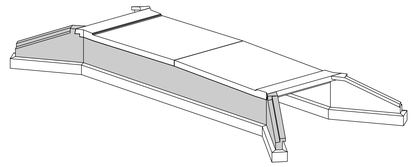

Ansicht E ; M 1:50

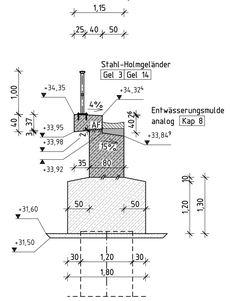

Ansicht F ; M 1:50

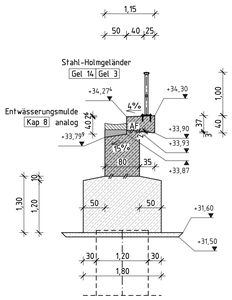

Einbauteile:

- 4 Stück Reflexzielmarken (RZM) 60x60 mm 2x je Flügel
- 2 Stück Mauerbolzen (MB) aus Edelstahl mit M8 - Innengewinde 2x je Widerlager
- 2 Stück Stehbolzen (SB) aus Messing 1x je Flügelende
- Verankerung nach Gel 14 = 8 Stück
- Raumfuge nach RiZ Fug3
  FAE 50 , L=8,42 m
  Geometrie (siehe Detail)
- Ankerschienen HTA 38/17 , l= 43 cm Vertikal
- Profilblech

Schalungangaben:

Widerlager:
Tafel-schalung,glatt,saugend
Flügel:
Brettschalung,senkrecht,sägerau,saugend
Sichtflächenschalung nach Gestaltungsvorgabe des AG

zugehörige Pläne:

Bauwerksplan - Draufsicht	UE 1110
Bauwerksplan - Ansicht und Längsschnitt	UE 1120
Absteckplan	UE 1210
Schalplan Pfahlkopfbalken	S 2100
Bewehrungsplan Pfahlkopfbalken	B 3100
Schalplan Widerlager Achse 10	S 2210
Schalplan Widerlager Achse 20	S 2220
Schalplan Kappen	S 2410
Schalplan Überbau West	S 2310
Schalplan Überbau Ost	S 2320

Ansicht A ; M 1:50

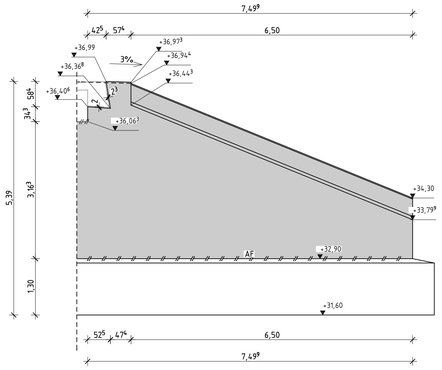

Ansicht C ; M 1:50

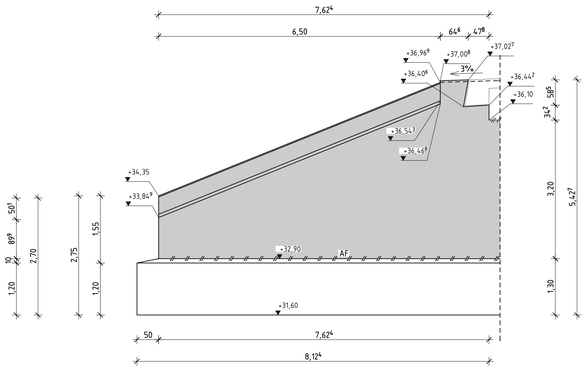

Ansicht B ; M 1:50

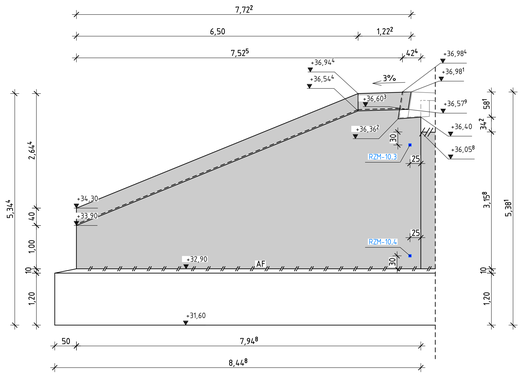

Ansicht D ; M 1:50

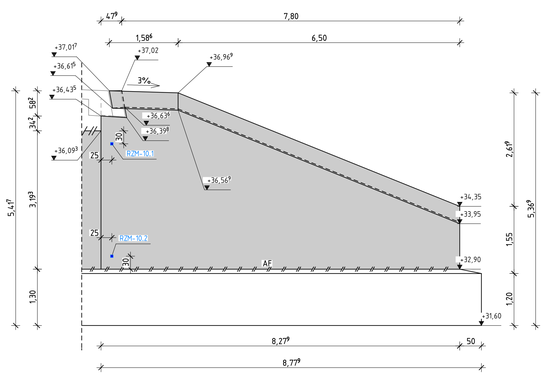

Detail Stehbolzen (SB)
M 1:5

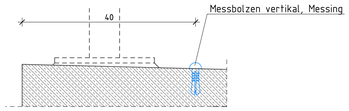

Material: Messing
Anzahl: 2 Stück
Lage: siehe Draufsicht
*) 10 cm in Brückenlängsrichtung

Detail Mauerbolzen (MB)
M 1:5

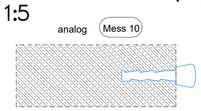

Material: Aluminium, korrosionsbeständig
Anzahl: 2 Stück
Lage: siehe Ansicht Südseite

Detail Geländerverankerung nach RiZ Gel 14; M 1:10

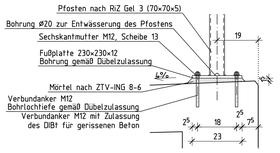

Draufsicht Fußplatte Geländer; M 1:10

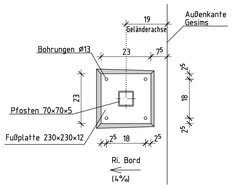

Detail 1 ; M: 1:20

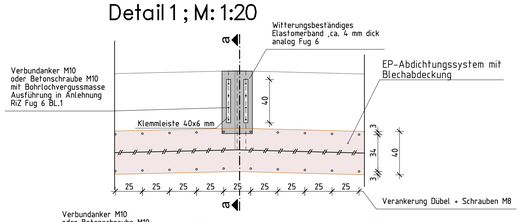

Schnitt a–a ; M: 1:20

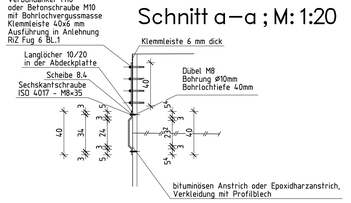

Fugenband; M: 1:20

1x herstellen ;L=440,3

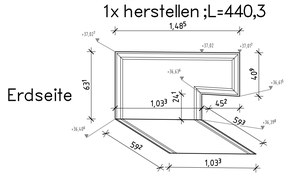

1x herstellen; L=405,5

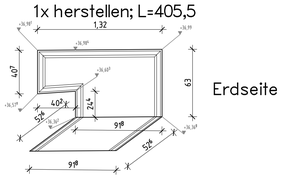

Detail Raumfuge (RF)
M 1:20

Fuge in Gesims und Kappe nach RIZ "Fug 3" ausbilden.
Luftseitiger Fugenabschluss nach RIZ "Fug 1", Bild 5

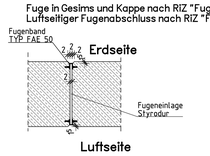

Widerlager, Flügel & Hilfsflügel

Betonklasse: C35/45
maßgebende Expositionsklassen: XC4, XD2, XF2,XA1,WA
Festigkeitsentwicklung Beton:
r <= 0,30
Stahlmarke: B500B
Betondeckung: c_{nom}=5,5cm
c_{min}=5,0cm
Anforderungen:
- ZTV-ING Teil 3.1

Lagesystem: LS 150 System 42/43 | Höhensystem: HS 160 (DHHN 92)

Index	Planänderung	Datum	Zeichen
e			
d			
c			
b			
a	Gleichstellung - keine Änderung	13.11.2023	Ing.Büro

Lageskizze

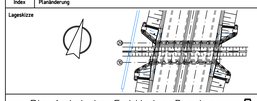

Die Autobahn GmbH des Bundes
Niederlassung Ost
Magdeburger Straße 51, 06112 Halle (Saale)

Die Autobahn

Planaufsteller: den (Dr1, Datum, Unterschrift) in statisch-konstruktiver Hinsicht geprüft. Prüfbericht Nr. L/321/377/-1 vom 21.09.2023 Magdeburg den 21.09.2023 (Dr1, Datum, Unterschrift)

Koordinator nach ZTV-ING: den (Dr1, Datum, Unterschrift) in geometrischer und vertraglicher Hinsicht geprüft. Prüfvermerk Nr. 01 vom 09.08.2023 Halle den 09.08.2023 (Dr1, Datum, Unterschrift)

Auftragnehmer: den (Dr1, Datum, Unterschrift) in schweiß- und korrosionsschutztechnischer Hinsicht geprüft. Prüfbericht Nr. vom den (Dr1, Datum, Unterschrift)

Baufreigabevermerk gem. ZTV-ING.
Die Autobahn GmbH, NL Ost
Halle den 16.10.2023

Freigabe gem. § 4 FStrG
Die Autobahn GmbH, NL Ost
Halle den 16.10.2023
im Auftrag

Ausschreibungsunterlage

Straßenklasse und Nr.: BAB A14 Über den Graben A 024
Streckenbezeichnung: Magdeburg- Wittenberge-Schwerin
Bau-km: B-77.243 Betriebs-km:B-77.243 von NK, Station bis NK, Station

Bauwerk/Baumaßnahme:
Bauwerk 52A
Brücke im Zuge der BAB A14
über den Graben A024

	Datum	Zeichen
bearbeitet:	11/2022	Ing.Büro
gezeichnet:	11/2022	Ing.Büro
geprüft:	11/2022	Ing.Büro

ASB-Nr: 3436 552

Art des Planes / Bauteils:
Schalplan Widerlager A10

Maßstab: 1:75;50;20;10;5
Plannummer: 52A 2210 S
Index: a